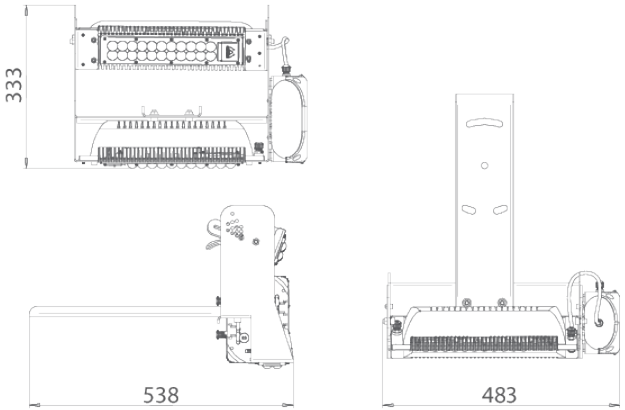

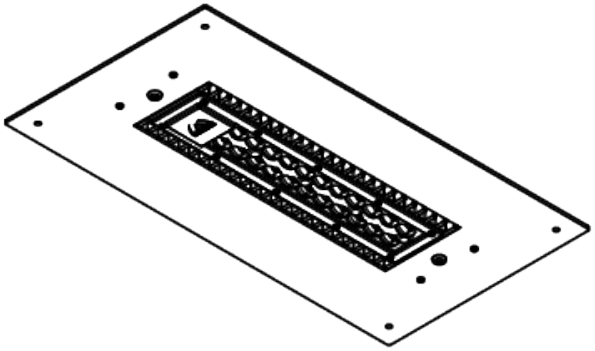

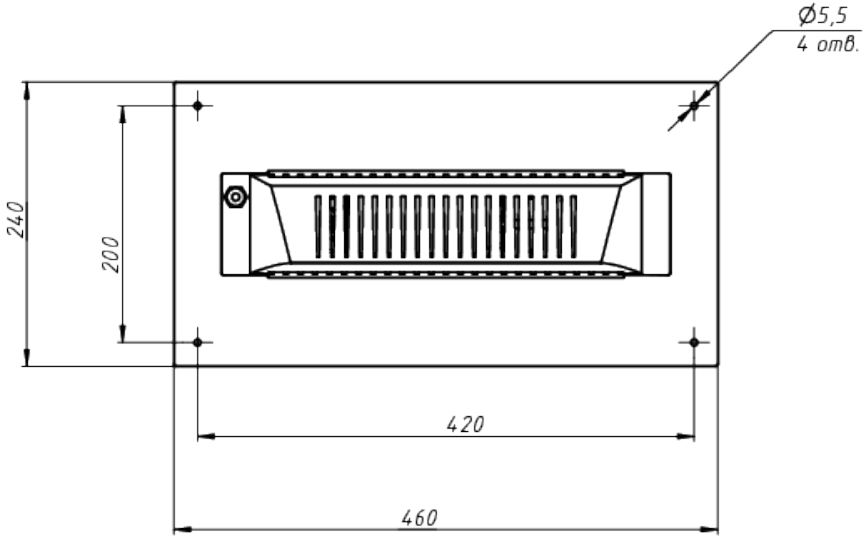

A

ЛАДЗАВОД
СВЕТОТЕХНИКИ

*Документ сгенерирован автоматически. Дата генерации: 07-10-2024

Изм.	Лист	№ докум.	Подп.	Дата	LAD LED R500-2-10120-6-90ZD	Лист 1